giese
MANUFAKTUR

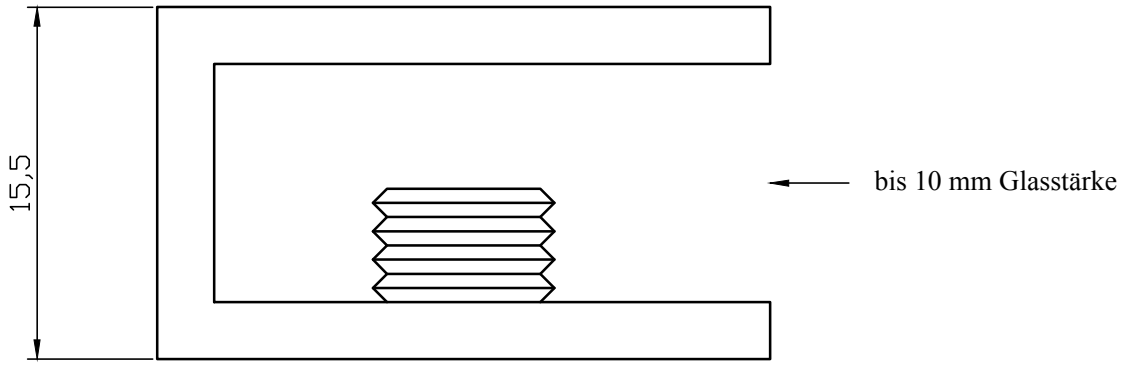

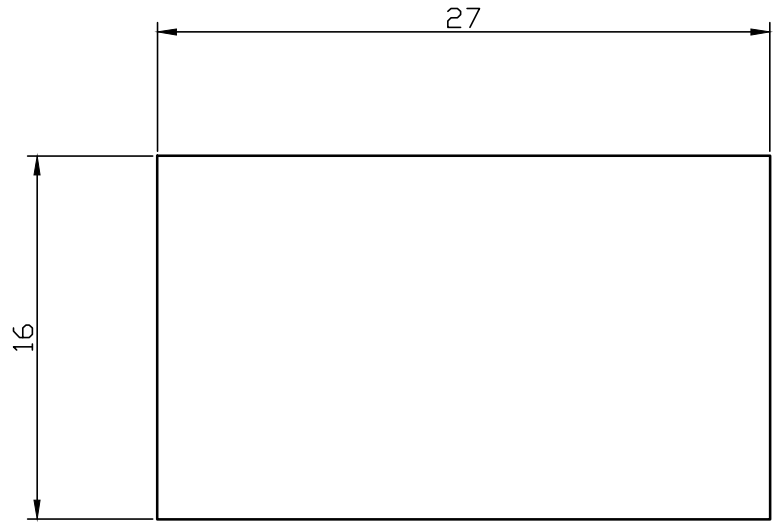

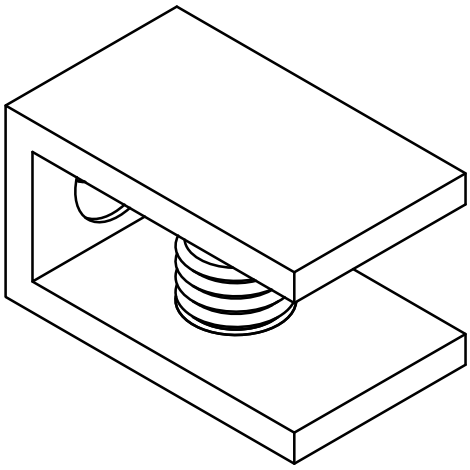

22023-02
Artikelnummer

Produktdatenblatt
Friedr. Wilh. Giese GmbH & Co. KG | www.giese-manufaktur.de